BOSCH

Robert Bosch GmbH
Geschäftsbereich Elektrowerkzeuge
D-70745 Leinfelden-Echterdingen

2 609 931 637
Printed in Switzerland - Imprimé en Suisse

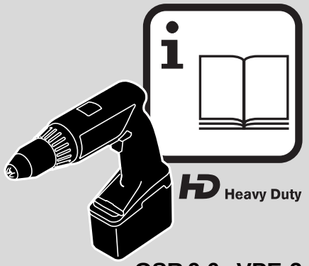

GSR 9,6 VPE-2
GSR 12 VPE-2
GSR 14,4 VPE-2

D	4... 8
GB	9...13
PL	14...18
CZ	19...23
SK	24...28
H	29...33
RUS	34...38
BY	34...38
UA	39...43
RO	44...48
BG	49...53
YU	54...58
SLO	59...63
HR	64...68

BOSCH

2 608 572 021
(GSR 9,6 VPE-2)

2 608 572 060
(GSR 12/14,4 VPE-2)

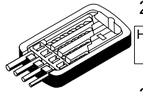

2 607 000 345
HSS ø 3,4,5,6 mm

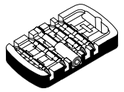

2 607 000 334
PH Nr. 1,2,3
5-6,8-10 mm
4,5,6 mm

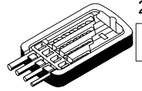

2 607 000 348
HM ø 4,5,6,8 mm

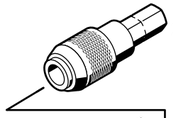

2 607 000 205

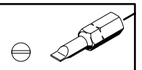

2 607 000 221*
0,8 x 5,5 mm

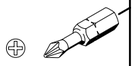

2 607 000 239*
PH Nr.2

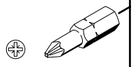

2 607 000 248*
PZ Nr.2

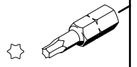

2 607 000 258*
T 20

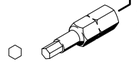

2 607 000 317*
SW 3 mm

*3x

1,7 Ah (NiCd):
2 607 335 072 (9,6 V)
2 607 335 071 (12 V)

2,0 Ah (NiCd):
2 607 335 152 (9,6 V)
2 607 335 151 (12 V)
2 607 335 210 (14,4 V)

2,0 Ah (NiMH):
2 607 335 254 (9,6 V)
2 607 335 244 (12 V)
2 607 335 246 (14,4 V)

2,8 Ah (NiMH):
2 607 335 230 (9,6 V)
2 607 335 250 (12 V)
2 607 335 252 (14,4 V)

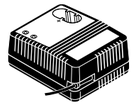

2 607 224 150
AL 12 FC
12 min (230 V)

2 607 224 440
AL 60 DV 1419
1h (230 V)

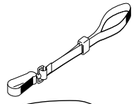

2 601 398 013

2 605 439 014

2 605 439 013

2 605 439 012

2 605 439 015

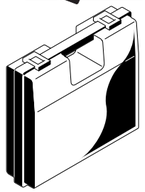

2 605 438 406

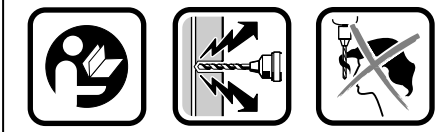

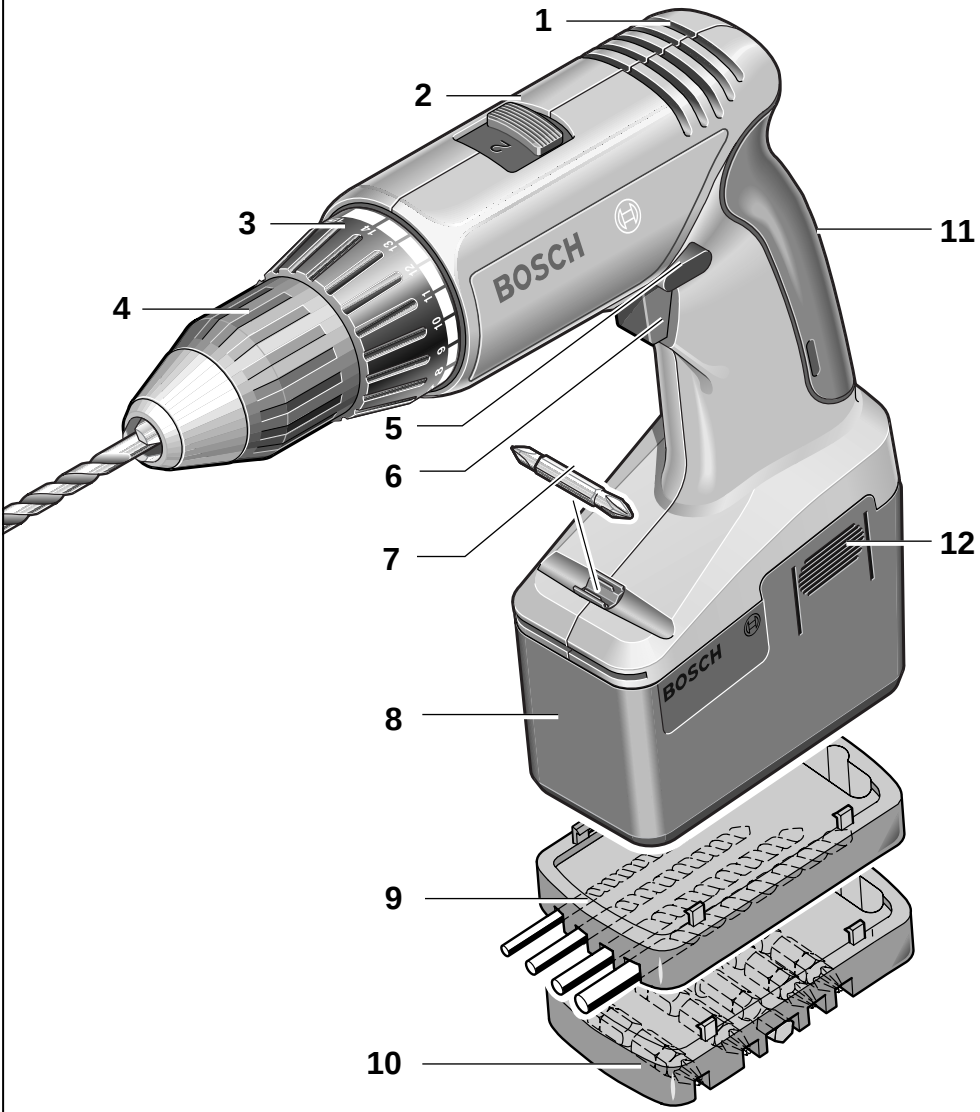
1
2
3
4
5
6
7
8
9
10
11
12
BOSCH
BOSCH

Параметры прибора

RUS BY

Аккумуляторный винтоверт	**GSR 9,6 VPE-2**	**GSR 12 VPE-2**	**GSR 14,4 VPE-2**
Номер заказа	0 60**1 946** 6..	0 60**1 946** 5..	0 60**1 946** 4..
Скорость вращения на холостом ходу:			
Первая передача	0 - 350 мин$^{-1}$	0 - 400 мин$^{-1}$	0 - 400 мин$^{-1}$
Вторая передача	0 - 1200 мин$^{-1}$	0 - 1400 мин$^{-1}$	0 - 1400 мин$^{-1}$
Номинальное напряжение двигателя	9,6 В=	12 В=	14,4 В=
Диапазон регулирования вращающего момента	1 - 10 Нм	1 - 10 Нм	1 - 10 Нм
Максимальный крутящий момент			
в позиции “ ▬ “:			
при мягком обрабатываемом конструкционном материале	25 Нм	29 Нм	32 Нм
при твердом обрабатываемом конструкционном материале	38 Нм	42 Нм	45 Нм
Диаметр сверления в стали	10 мм	13 мм	13 мм
Диаметр сверления в алюминии	12 мм	15 мм	15 мм
Диаметр сверления в дереве	21 мм	25 мм	28 мм
Макс. диаметр винтов	6 мм	6 мм	6 мм
Диапазон зажима сверлильного патрона	1,5 - 10 мм	1,5 - 13 мм	1,5 - 13 мм
Резьба сверлильного патрона	1/2“	1/2“	1/2“
Вес с аккумулятором	1,8 кг	2,0 кг	2,1 кг
Аккумулятор	**NiCd**	**NiCd**	**NiCd**
Контроль температуры	NTC	NTC	NTC
Номинальное напряжение	9,6 В=	12 В=	14,4 В=
Электрическая емкость	2,0 Ah	2,0 Ah	2,0 Ah
Вес	0,5 кг	0,6 кг	0,7 кг

Элементы прибора

1 Вентиляционные прорези
2 Переключателя передачи
3 Установочное кольцо вращающего момента
4 AutoLock (Быстрозажимный сверлильный патрон)
5 Реверсивный переключатель с блокировкой против включения
6 Выключатель "включено-выключено"/регулирование частоты вращения
7 Отвертка
8 Аккумулятор
9 Магазин сверл
10 Магазин для отверток
11 Софтгрип (Мягкая рукоятка)
12 Поверхность сжатия

Изображенные на рисунках или описанные дополнительные и комплектующие принадлежности частично не входят в комплект поставок.

Использование прибора по назначению

Прибор предназначен для завинчивания винтов/шурупов в дерево, металл и синтетический материал и для их ослабления, а также для сверления по указанным конструкционным материалам.

Для Вашей безопасности

Безопасная работа с прибором возможна только тогда, когда Вы полностью прочьтете Руководство по пользованию и Указания по безопасности и будете строго следовать указаннымтам требованиям. Дополнительно необходимо выполнять общие указания по безопасности в прилагаемой брошюре. Перед первым использованием получите практические указания.

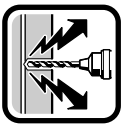

Осторожно с проложенной скрыто электрической проводкой, газовыми и водопроводными трубами. Проверить область работ; напр., с помощью прибора определения места нахождения металла.

При длинных волосах носить з ащиту для волос. Работать только в плотноприлегающей одежде.

- Перед каждым использованием проверить прибор и аккумулятор. Если установлены повреждения, далее не использовать прибор. Ремонт поручать только специалисту.
- Аккумулятор и зарядное устройство согласованы друг с другом. Для зарядки использовать только предназначенное для этого зарядное устройство фирмы BOSCH.
- До вставки аккумулятора, при смене инструмента, а также при транспортировке и хранении реверсивный переключатель всегда привести в среднее положение.
- Номинальное напряжение аккумулятора должно совпадать с данными указанными на приборе.
- До использования убедиться в надежном положении аккумулятора в приборе.
- Осторожно при ввинчивании длинных винтов, опасность соскальзывания.
- У винтов работать с 1 ходом или с малой частотой вращения.
- При всех работах в приборе вынуть аккумулятор.
- Аккумулятор защищать от жары и огня; опасность взрыва. Аккумулятор не класть на (электро)нагревательные приборы или на длительное время не оставлять под действием солнечных лучей, вредны температуры выше 50 °C.
- Нагретые аккумуляторы перед зарядкой охладить.
- Аккумулятор не открывать, а также защищать от ударов. Аккумулятор хранить сухим и защищенным от мороза.
- Закрыть контакты вынутого аккумулятора. При коротком замыкании существует опасность пожара из-за металлического соединения перемычкой.
- Не допускается заряжать аккумулятор несколько раз подряд. После кратковременной работы (например, в течение трех минут) не следует снова заряжать аккумулятор.
- **Фирма Bosch может гарантировать безупречную работу прибора только в том случае, если будут использованы оригинальные дополнительные и комплектующие принадлежности.**

Перед эксплуатацией

Заряд аккумулятора

Долгое время неиспользованный аккумулятор перед началом его эксплуатации следует зарядить. Новый аккумулятор набирает полную электрическую емкость только после пяти циклов заряда/разряда.

Аккумулятор **8** расположен в ручке прибора. Посредством двухстороннего нажима на рифленую поверхность **12** разблокировать аккумулятор **8** и вынуть вниз из ручки. **Не применять силу.**

Сведения об эксплуатации устройства для форсированного заряда аккумуляторов и описание процедуры заряда явствуют из инструкции об эксплуатации зарядного устройства.

Аккумулятор **8** оснащен контролем за температурой типа NTC, который допускает заряд только в пределах температуры от 0 °C до 45 °C. Это обеспечивает большой срок службы аккумулятора. При правильной эксплуатации аккумулятора его можно заряжать до **3000 раз**.

Существенно сокращенная продолжительность работы после заряда указывает на то, что данный аккумулятор истощен и его требуется заменить.

- **Соблюдать указания по защите окружающей среды.**

При использовании аккумуляторов NiMH фирмы Bosch при внешней температуре ниже -10 °C производительность сокращается.

Приведение в действие

Вставка аккумулятора

Реверсивный переключатель **5** установить на середине (блокировка против включения). Заряженный аккумулятор **8** вставить в ручку до чувствительного зацепления.

Включение и выключение

Реверсивный переключатель **5** установить на желаемое направление вращения.

Включение: нажать выключатель "включено-выключено" **6**.

Выключение: отпустить выключатель "включено-выключено" **6**.

Бесступенчатое регулирование частоты вращения

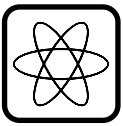

Прибор вращается с переменной частотой вращения между 0 и максимумом, смотря по нажатию на выключатель "включено-выключено" **6**.

Легкий нажим вызывает малую частоту вращения и тем самым делает возможным мягкий, контролируемый пуск в ход.

Не нагружать прибор, пока он не остановится.

Переключение передачи (механическое)

С помощью переключателя передачи **2** можно предварительно выбирать один из двух диапазонов скорости вращения:

Передача I: Небольшая скорость вращения, большая сила

Передача II: Большая скорость вращения, небольшая сила

Передачу можно переключать при вращающемся приборе; только желательно не при полной нагрузке. Рекомендуется производить переключение при останове прибора. Если в

состоянии покоя рабочей части машины не удается передвинуть переключатель передачи **2** в крайнее положение, то для достижения этого требуется дополнительно немного повернуть сверлильный патрон, или еще раз коротко нажать на кнопку включения - выключения **6**.

Переключение направления вращения

Направление вращения переставлять только в состоянии покоя.

Реверсивный переключатель **5** установить на R (правое вращение) или на противоположную сторону (левое вращение). (При действии выключателем "включено-выключено" **6** переключатель направления вращения **5** блокирован).

Правое вращение:

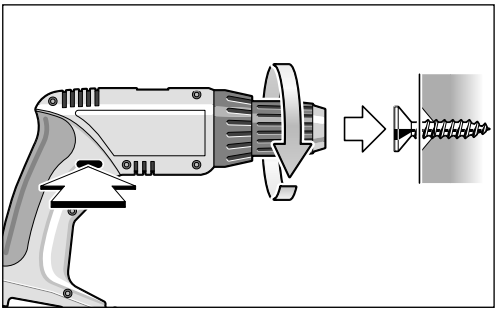

Подвинуть переключатель направления вращения влево до упора (нормальный режим работы: сверление, завинчивание шурупов/винтов и т. д.). При этом направление вращения указывается выгравированной буквой "**R**".

Левое вращение:

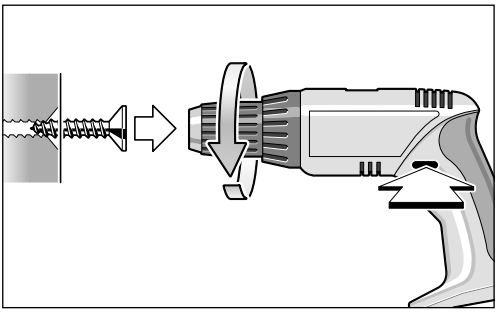

Подвинуть переключатель направления вращения вправо до упора (ослабление или вывинчивание шурупов/винтов и гаек).

Указания по работе

Софтгрип (Мягкая рукоятка)

Находящаяся на задней части машины поверхность рукоятки **11** снижает опасность соскальзывания и, таким образом, улучшает удобство обращения и пользования инструментом.

Оснащением резиновым покрытием, одновременно, достигается гашение вибрациий.

Торможение выбега

При освобождении выключателя "включено-выключено" **6** сверлильный патрон тормозится и предотвращает выбег инструмента.

При винтовых работах выключатель "включено-выключено" **6** отпускать только тогда, когда винт ясно вошел в материал. В этом случае головка винтоверта не входит в материал.

AutoLock

(Автоматическая блокировка шпинделя)

Автоматическая блокировка шпинделя позволяет произвести быструю, удобную и простую замену рабочего инструмента в сверлильном патроне.

При ненажатой или отпущенной кнопке включения - выключения вращение сверлильного патрона блокируется. Благодаря этому выступающие винты/шурупы могут быть завинчены заподлицо поворачивая машину от руки.

Примечание: Слишком сильное затягивание от руки может повлечь за собой повреждение винта/шурупа.

Установка инструмента

Открыть сверлильный патрон до появления возможности вставления инструмента. От руки крепко закрутить гильзу быстрозажимного патрона **4**. Таким образом сверлильный патрон автоматически фиксируется.

Фиксация инструмента раскрепляется, когда с целью съема инструмента гильза раскручивается в противоположном направлении.

Винты

Отбертку **7** прямо зажать в сверлильном патроне и при использовании отверточных вставок (Битс) использовать дополнительный универсальный держатель (магазин принадлежностей **10**).

Установка вращающего момента

У установочного кольца вращающего момента **3** может быть выбрано 15 установок:

1	Слабая установка, напр., маленькие винты, мягкие материалы;
15	Сильная установка, напр., большие винты, жесткие материалы;

Когда винт полностью вошел в материал или достигнут установленный вращающий момент, при правильной установке открывается стопорная муфта.

При вывинчивании выбирать более высокую установку или устанавливать на символ сверла. Правильную установку определить практически.

Бурение

Ìстановочное кольцо вращающего момента **3** установить на символ сверла.

Замена сверлильного патрона

Для замены сверлильного патрона привести установочное кольцо **3** в позицию .

Для избежания отвинчивания от сверлильного шпинделя сверлильный патрон застрахован стопорным винтом **13**. Полностью открыть сверлильный патрон и полностью вывинтить стопорный винт.

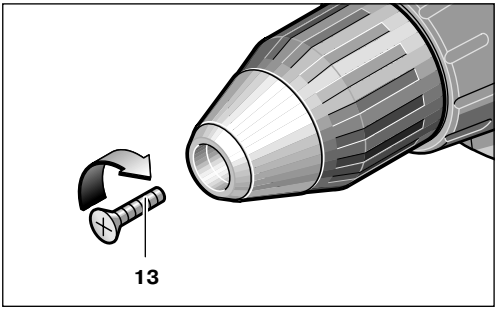

Стопорный винт оснащен левой резьбой.

Ослабление крепления сверлильного патрона

Зажать в сверлильном патроне короткий хвостовик ключа для внутреннего шестигранника.
Положить машину на устойчивую опору (к примеру, на верстак). Заблокировать сверлильный патрон с помощью кнопки для арретирования. Держать машину в данном положении, отвинтить сверлильный патрон путем левого вращения так как отвинчивается винт. Заклиненный сверлильный патрон расцепить ударом по длинному хвостовику ключа для внутреннего шестигранника **14**.

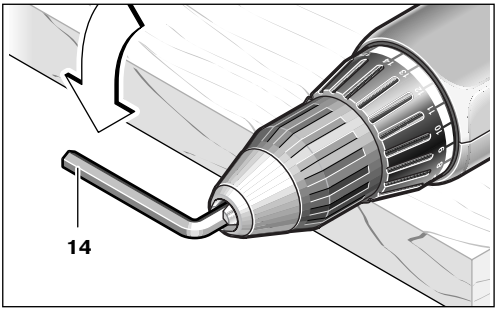

Натяжение сверлильного патрона

Монтаж сверлильного патрона производится в обратной последовательности.

Быстрозажимный патрон навинтить до упора и снова ввинтить стопорный винт.

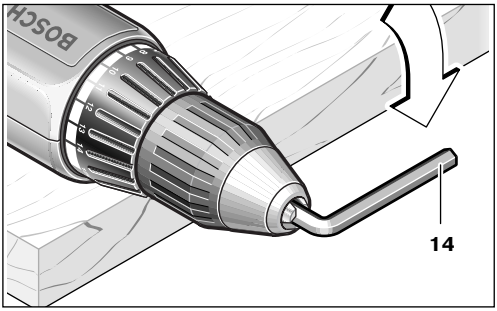

Магазин для сверл/спецвинтовертов (принадлежность)

Магазин для инструмента служит в целях надежного хранения самых ходовых сверл **9** и спецвинтовертов/Bits **10**. Кроме того, указанный инструмент, таким образом, всегда под рукой.

Снять магазин:

Оттянуть легким рывком магазин спецвинтовертов вниз.

Насадить магазин:

Насадить магазин легким рывком, нажимая его до заметного срабатывания защелки.

Тип для использования

- Используйте только рабочие концы винтоверта, годящиеся для головки винта.
- При ввинчивании больших, длинных винтов в жесткие материалы лучше произвести предварительное бурение.
- При бурении в металле использовать только безупречные сверла HSS (HSS=быстрорежущая сталь повышенной стойкости). Программа дополнительный принадлежностей фирмы BOSCH гарантирует соответствующее качество.

Техническое обслуживание и чистка

При всех работах в приборе вынимать аккумулятор.

Прибор и вентиляционные прорези постоянно содержать незакрытыми и чистыми.

Место хранения должно быть сухим и незамерзающим.

Если, несмотря на тщательное изготовление и методы проверки, машина однажды выйдет из строя, ремонт производить в предназначенном для этого пункте обслуживания электроинструментов фирмы BOSCH.

При всех дополнительных запросах и заказах, пожалуйста, непременно указывайте 10-значный номер заказа согласно фирменной табличке машины.

Охрана окружающей среды

Восстановление сырья вместо устранения отходов и мусора.

Прибор, дополнительные принадлежности и упаковка должны быть отправлены для повторного использования, не наносящего время окружающей среде.

Это Руководство сделано из рециркулированной бумаги, не содержащей хлора. Для рециркуляции по сорту пластмассовые части маркированы.

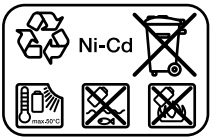

Не выбрасывайте использованные аккумуляторы в хозяйственный мусор, в огонь или в воду.

Не открывать аккумулятор/прибор и возвращать в указанный сборный пункт.

Гарантия

Для приборов фирмы BOSCH мы обепечиваем гарантию соответственно законодательных/специфических для данной страны положений (подтверждение посредством счёта или накладной).

Исключаются из гарантии повреждения, вызванные износом, перегрузкой или неправильным обращением.

Рекламации признаются только тогда, если вы пошлете машину в неразобранном состоянии поставщику или другую мастерскую, уполномоченную проводить ремонт электроприборов фирмы BOSCH.

Информация о шуме и вибрации

Результат измерений установлен согласно EH (Европейским нормам) 50 144.

Оцениваемый как A уровень звукового давления инструмента обычно ниже 70 дБ (A). Уровень шума при работе с инструментом может превысить 85 дБ (A). Носить приспособление для защиты органов слуха!

Вибрация в зоне руки обычно ниже 2,5 м/сек^2.

Сервис и консультационные услуги

Россия
фирма "Верас"
Москва, ул. Б. Никитская, 31
Тел. ..... (095) 291 20 83

фирма "ЛиК"
Москва, Лужнецкая наб. 2/4
Тел. ..... (095) 42 95 56
фах..... (095) 242 02 27

фирма "Контур"
Ст. Петербург; ул. Решетникова
Тел. ..... (813) 298 53 47

Беларусь
СП "Белорусьполь"
220 064 Минск, ул. Курчатова, 7
Тел. ..... (095) 291 20 83

CE Заявление о конформности

С исключительной ответственностью мы заявляем, что это изделие соответствует следующим нормам или нормативным документам: EH (Европейские нормы) 50 144, EH 55 014 (аккумуляторные инструменты) или EH 60 335, EH 55 014 или EH 55011, EH 61 000-3 (аккумуляторные зарядные устройства) согласно Положений Директив 73/23/ЕЩГ (Европейское экономическое сообщество), 89/336/ЕЩГ, 98/37/ЕГ.

CE 98

Dr. Alfred Odendahl — Dr. Eckerhard Strötgen

Robert Bosch GmbH
Geschäftsbereich Elektrowerkzeuge